COOL HEAD

DISPLAY | Murali

DISPLAY ▶ MURALI

2NZ 18

CUSTOMIZATION AVAILABLE
PERSONALIZZAZIONE DISPONIBILE

+3° | +5°

MADE IN ITALY

GAS R290 | M2 -1°C +7°C | E ENERGY CLASS | 3 +25°C/60RH | LED

DETTAGLI

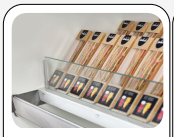
Fermaprodotti in vetro o in plexiglass

Il prodotto può essere fornito di ruote con freno

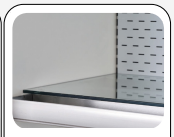
Ripiani in vetro

Attrezzo portabarattoli

Caricamento posteriore

Illuminazione LED sul ripiano

Vetro laterale panoramico (Opzionabile)

Porte scorrevoli autochiudenti (Opzionabili)

Finiture esterne in laminato

Caratteristiche generali

Vetrina murale senza porte (Larghezza: 1856mm)	•
Esterno in acciaio verniciato grigio, interno in bianco	•
Refrigerazione Ventilata	•
Sbrinamento automatico a fermata compressore	•
Controllo con display digitale (Interruttore generale ON/OFF integrato)	•
Luce interna LED (Con interruttore indipendente)	•
Doppio vetro anti-condensazione	•
Spalle cieche	•
Ripiani regolabili: 4 Pcs	•
Finiture e pannello frontale in alluminio	•
Batticarello in antracite grigio	•
N.4 Piedini regolabili	•
Classe energetica: E	•
Vetri laterali panoramici per massimizzare la vista del prodotto (Opzionabili)	•

INGOMBRO PRODOTTO

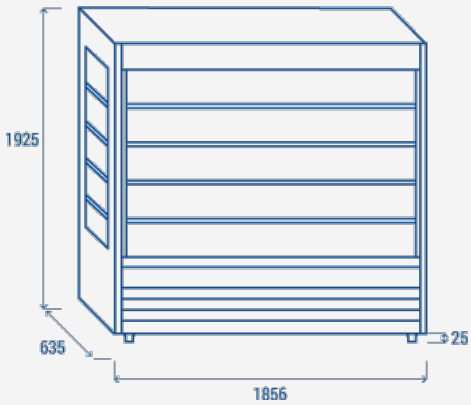

Specifiche tecniche

Capacità	**943 L**
Temperatura	**M2 (-1°C~+7°C)**
Consumo	**19.5 kWh/24h**
Potenza Nominale	**3212 W**
Rumorosità	**70 dB(A)**
Peso Netto	**283 Kg**
Peso Lordo	**330 Kg**
Dimensioni Esterne (LxPxH mm)	**1856x635x1951**
Dimensioni Interne (LxPxH mm)	**1792x335x1165**
Dimensioni Imballo (LxPxH mm)	**1970x760x2100**
Quantita di carico 20'/40'/40'HQ	**7/15/15**

CERTIFICAZIONI

CE RoHS

COOL HEAD EUROPE
We make the world a cooler place

www.coolheadeurope.com